TK HOME SOLUTIONS JAPAN
階段昇降機

Stairlifts
Freedom with safety and comfort

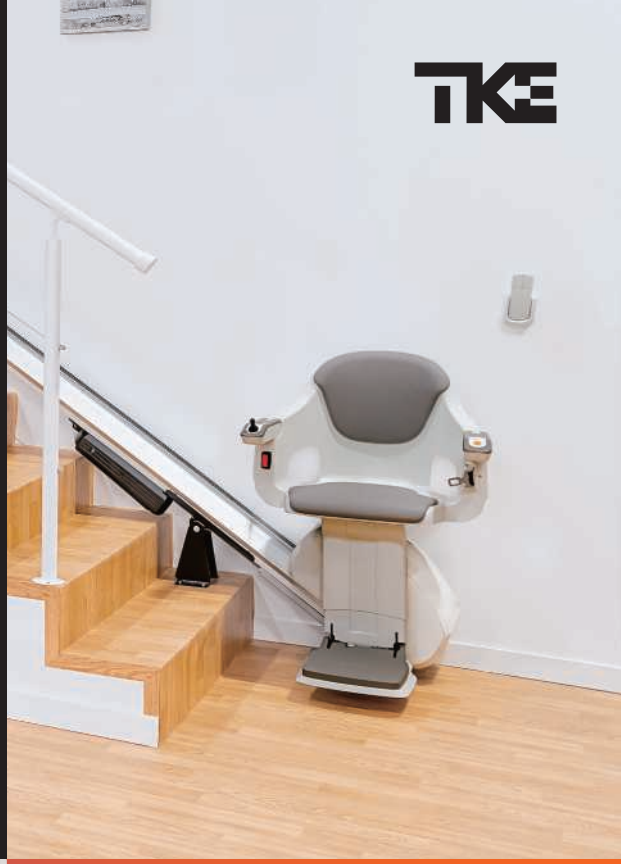

kaidan-noboru.com

MOVE BEYOND

安心して過ごせる
自分らしい日常のために

販売65年を超える長年の実績
高度な技術により生まれた安全な品質
ヨーロッパの洗練されたデザイン

製品ラインナップ

屋内曲線階段用
S200
p.4~9

屋内直線階段用
S100 自動型・手動型
p.10~13

屋外直線階段用
S100 アウトドア
p.14~15

S200

屋内曲線階段用

屋内　曲線階段　参考動画

シンプルなヨーロッパデザインと最高機能の安全性

S200 は様々な形状の階段に設置できる最先端技術搭載の椅子式階段昇降機です。
独自技術のコンピューター制御自動旋回機能（世界特許技術）により、他社では設置が難しい急勾配の階段や狭幅階段など、様々なタイプの階段に設置することができます。

世界特許の自動旋回水平維持システム「ASLテクノロジー」

特許取得の「自動旋回水平維持システム」(ASL テクノロジー)により、壁や手すりに身体や椅子が触れる事なく階段の状況に合わせてコンピューターが自動で椅子の動作をプログラムします。(*1)
他社では設置が難しい70度までの急な階段にも設置が可能です。

(*1)自動旋回の動作プログラムは、お好みに合わせて事前登録します。
※旋回機能をともなわない設置も可能です。

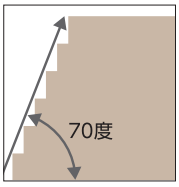

階段角度 70 度
(弊社 S200)

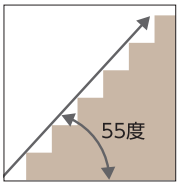

階段 55 度
(他主要メーカーのもの)

ASL技術により旋回しながら昇降します

※上階から下階へ移動時の椅子の回転図

細かい角度調整により、安心して昇降いただけます。

自動で椅子が旋回するため、狭い階段や壁が出ている箇所に、フットレストや利用者の膝や身体が触れずに昇降することができます。

安心の機能

操作用ジョイスティック

移動はジョイスティックを倒すだけの簡単操作です。

安全ベルト

差し込むだけで簡単装着の安全ベルトを装備しています。

調整可能シート&フットレスト

シートとフットレストの高さを身体に合わせて調整できます。
（※設置時調整）

カーブアームレスト

身体を包み込むようなカーブアームレストは特別な安全性と快適性を保証します。

非常用降下機能

昇降中に停止した際でも下降できる非常降下ボタンを搭載しています。

ワイヤレスリモコン

介助者が付き添って操作することもできます。
※標準で2個付属します。

安全機能

障害物センサー

階段昇降機本体には、障害物感知機能が、搭載されています。昇降機が障害物にぶつかると、センサーが感知し直ちに止まります。一度停止すると、障害物を取り除くまで作動しません。

有料オプション

キーロック機能付

利用者以外の操作を防ぎいたずら防止になります。

自動折りたたみフットレスト

ボタンを押せば自動でフットレストをたためます。

広がるアームレスト

車いすからの移乗をしやすいよう広く開く仕様へ変更できます。

階段形状に合わせたオーダーメイドレール

TKE 階段昇降機は、世界で年間約30,000 台以上の販売実績があり、極めて信頼性が高い独自の技術があります。
この独自技術により、他社では難しいらせん階段や、複雑な形状の階段にも設置可能です。

直線階段

曲がり階段
(外回り設置図)

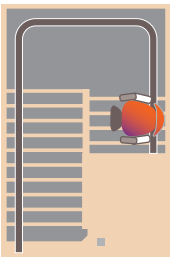

曲がり階段
(内回り設置図)

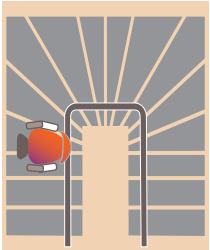

特殊階段
(内+外回り設置図)

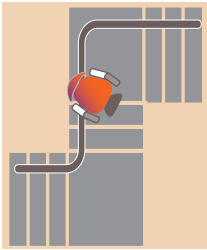

らせん階段
(内回り設置図)

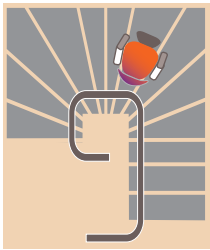

直線階段や曲がり階段の外まわりの設置だけでなく、内回りへの設置や変則階段にも対応可能です。

様々なレール終端形状

垂直型 ドアの開け閉めに配慮した
レール設計です。

フリーデザイン型

水平型

レールの形状は階段により異なるため、歩行やドアの開閉の邪魔にならないように、様々なレール終端形状を用意してあります。

多彩なシート・レールカラー

TKEの階段昇降機は、どんなお家にも合わせやすいカラーバリエーションのシートとレールカラーをご用意しております。ご自宅のインテリアに合わせ、お好みの色をお選びください。

シートカラー

【標準】

ビニール
サンド

ビニール
ベージュ

ビニール
パイン

ビニール
レッド

【有料オプション】

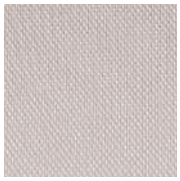
ファブリック
サンド

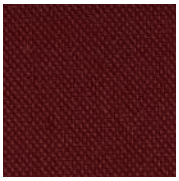
ファブリック
ダークレッド

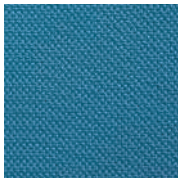
ファブリック
ブルー

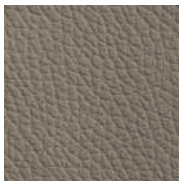
レザー
サンド

レザー
ブラウン

レザー
ダークブラウン

背もたれ

ナチュラル
オーク

グレー
オーク

レールカラー

ホワイト

ライト
ブラウン

ダーク
ブラウン

グレー

洗練されたデザイン

人間工学に基づいて設計されたS200は、国際的なプロダクトデザイン賞でレッド・ドット・デザイン賞を受賞しました。
また、ドイツデザイン評議会主催のGerman Design Awardでも特別賞を受賞しました。

reddot winner 2021

GERMAN DESIGN AWARD SPECIAL 2022

シートカラー:ビニールサンド

本体寸法図(単位:mm)

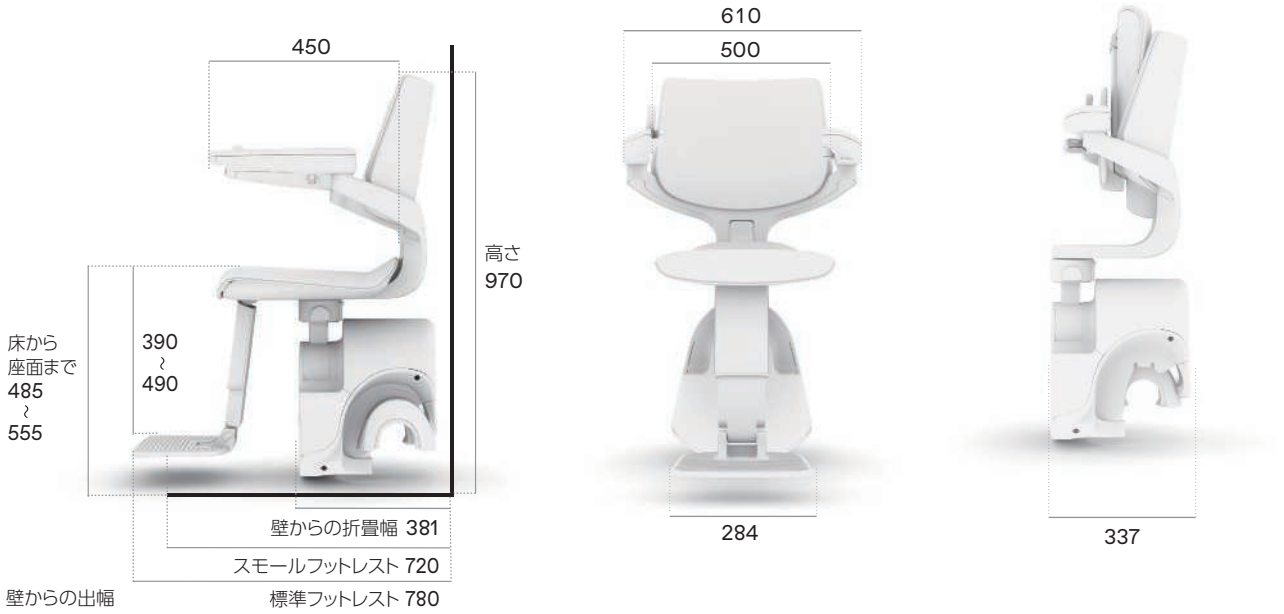

S200 技術仕様

積載荷重	90kg(大臣認定登録)		
操作	ジョイスティック操作(押し続け操作)およびワイヤレス呼び送りリモコン		
ドライブシステム	充電式バッテリー(24V)駆動、ラック&ピニオン方式		
レール	1本スチールパイプレール、直径8cm(円形タイプ)		
傾斜角度	最大70度	技術規準	CE認証
速度	最大7.2m以下/分(20段階調整可能)		
製品重量	駆動部+椅子(フットレスト込み)52.8kg		
標準仕様	ワイヤレスリモコン2個、ジョイスティックコントロール、安全ベルト		
座席旋回機能	自動式・固定式・半自動式(停止位置でのみ)		
選択可能仕様	内回り・外回り設置、レール端部形状選択 【有料オプション】パーキングポイント設置、4点・5点シートベルト、足首用ベルト		

S100 自動型・手動型

屋内直線階段用

幅広座面で乗り心地快適
安全・快適な機能を追求しました

直線階段用のS100は、手元のレバーを倒すだけの簡単操作で、軽い力でも楽々操作できます。
上階での昇降は、自動で椅子が旋回する自動型と、座面下のレバーで手動旋回させる手動型の2種類があります。
オプションの折りたたみレールを付ければ、階段周りを広々とお使いいただくことができ、ドア周りや、ご家族の生活動線も広く確保できます。

自動型・手動型 共通機能

操作用ジョイスティック
軽い力でジョイスティックを倒すだけの簡単操作です。

非常停止ボタン
赤いボタンを押すと緊急時に動作を止める事ができます。

安全ベルト&アームレスト
作動時の安全装置を搭載しています。

ポイント！

安全のため、ベルトを装着しアームレストが完全に下りていないと昇降機は動かない仕様になっています。

障害物検知機能
椅子やフットレストが障害物に触れるとすぐに停止します。

赤外線リモコン(2個付)
上下階での呼び送りが簡単にできます。

自動型 付属機能

キーロック機能付
安全のためキーをはずすと作動しません。(自動旋回型のみ)

自動開閉フットレスト
座面と連携してフットレストが開閉します。

調整可能シート&フットレスト
身体に合わせてシートとフットレストを調整可能です。
(設置時調整)

自動旋回機能: 上階のみ
弊社独自の技術により階段の上階で椅子が自動旋回します。
(※足置きは旋回しません)

ポイント！

手元の操作だけで上階にて簡単に乗り降りする事ができます。

手動型 付属機能

ポイント！

旋回用レバーは座面下に左右付いているため使いやすい方で簡単に旋回できます。

上階での手動旋回機能
上階にて座面下のレバーで旋回できます。

S100自動型・手動型の機能比較は次ページを参照ください。

折りたたみレール（オプション）

人気です！

レールが全自動で開閉し、下階のレールの出幅を少なくできます。レールが折りたたまれる事で、階段を利用するご家族の動線が確保されます。

S100 自動型・手動型 機能比較

機能一覧	自動型	手動型
操作用ジョイスティック	●	●
安全仕様アームレスト	●	●
安全仕様ベルト	●	●
非常停止ボタン	●	●
障害物検知機能	●	●
赤外線リモコン	●	●
上階での旋回機能	自動旋回	手動旋回
調整可能シート&フットレスト	●	調整不可
キーロック機能	●	
自動開閉フットレスト	●	

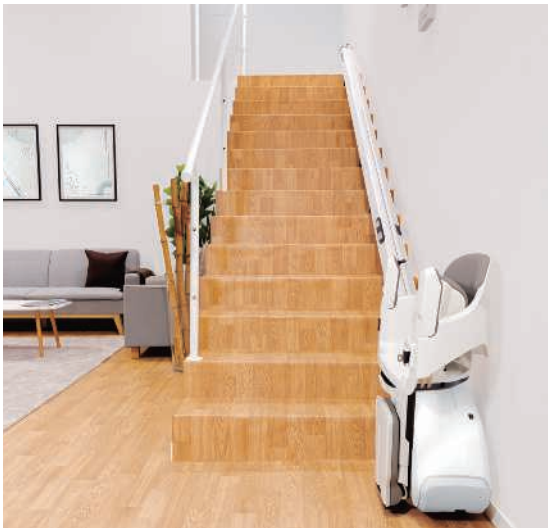

本体寸法図(単位:mm) 黒字=自動型／( )内=手動型

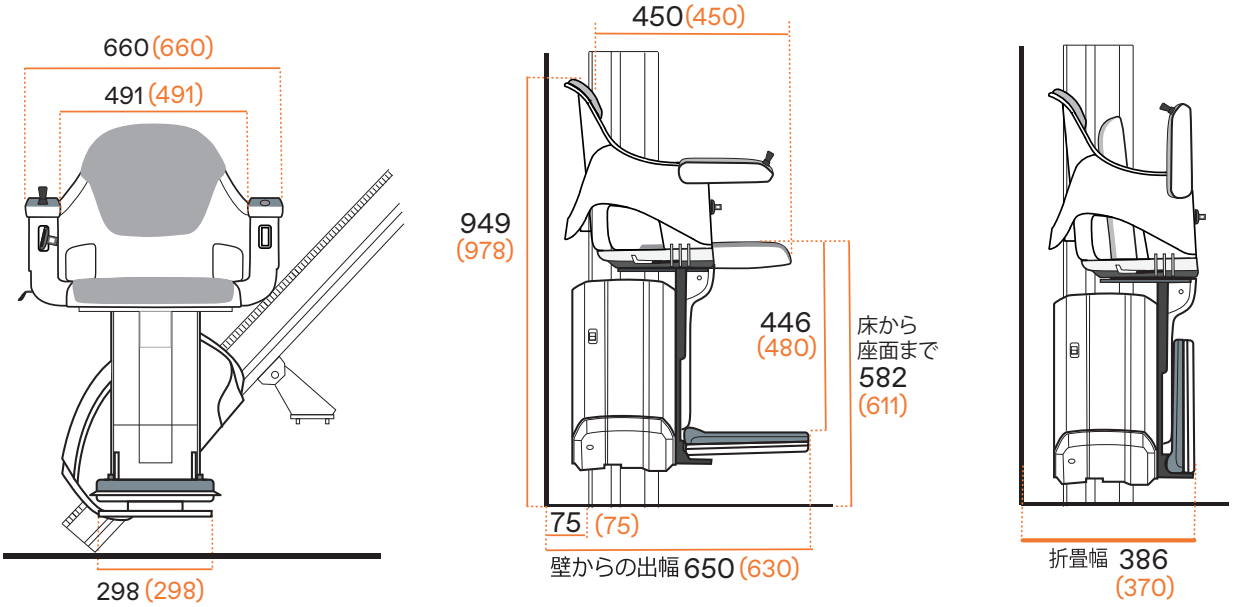

※上記寸法はレール角度45度の一例です。レールの設置角度により座面の高さは変わります。
※階段によって壁からの出幅は異なります。
※自動型のみ:シート高さ調整可能。上図は標準仕様で設定した際の寸法です。

S100 自動型・手動型 技術仕様

積載荷重	90kg(大臣認定登録)		
操作	ジョイスティック操作(押し続け操作)および赤外線リモコン		
ドライブシステム	充電式バッテリー(24V)駆動、ラック&ピニオン方式		
レール	アルミニウム	傾斜角度	28度-53度
最大レール長	7.5m		
速度	最大7.2m以下/分	技術規準	CE認証
製品重量	駆動部+椅子+フットレスト 44kg以下		
標準仕様	赤外線リモコン2個、ジョイスティックコントロール、安全ベルト&アームレスト、障害物センサー、非常停止ボタン		
付属仕様	**【自動型】** 上階にて自動旋回 調整可能シート&フットレスト、キーロック、自動開閉フットレスト	**【手動型】** 上階にてレバーでの手動旋回 手動折りたたみ式チェア&フットレスト	
オプション	全自動開閉レール		

S100 アウトドア

屋外直線階段用

快適な広い座面とシンプルデザイン
屋外でも安心の防水仕様です

屋外直線階段用の S100 アウトドアは、雨風でも安心の防水仕様の屋外用階段昇降機です。
座面奥行きが広く、ゆったりと座れます。上階にて座面横の手動旋回レバーを上げるとシートが旋回し、
車いすからの乗り降りも楽々。外出や帰宅時の移動を安全にお助けします。

安全・快適な機能

非常停止ボタン
赤いボタンを押すと緊急時に動作を止める事ができます。

キーロック機能付
キーをはずすと作動しないため屋外でのいたずら防止になります。

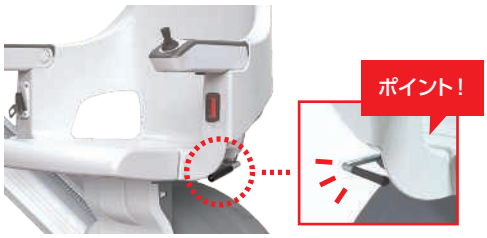

手動レバー旋回
上階にて座面下のレバーを使い軽々旋回できます。(足置きは旋回しません)

赤外線リモコン
上下階から昇降機の呼び送りができ介助の方も操作できます。

カバー付属
使わない時は日焼け防止のカバーをかけてください。

機能一覧		
	操作用ジョイスティック	●
	安全仕様アームレスト	●
	安全仕様ベルト	●
	非常停止ボタン	●
	障害物検知機能	●
	赤外線リモコン	●
	キーロック機能	●
	上階での旋回機能	手動旋回

本体寸法図(単位:mm)

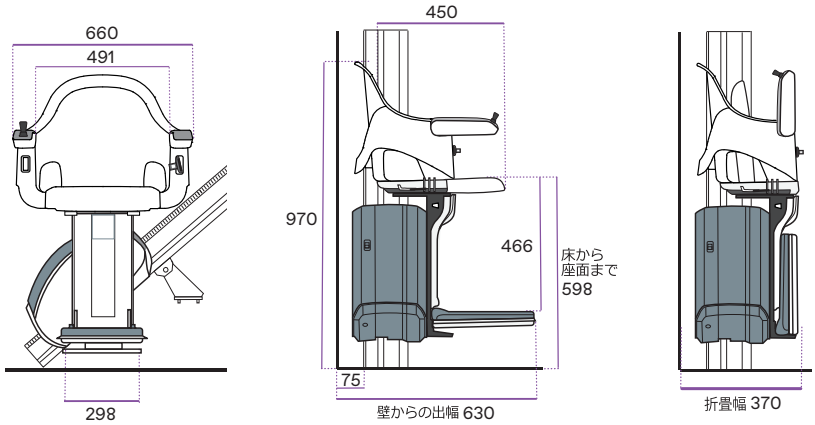

※上記寸法はレール角度45度の一例です。レールの設置角度により座面の高さは変わります。
※階段によって壁からの出幅は異なります。

屋外用コンセントの事前設置
階段昇降機設置に際して、屋外用防水電源ボックス(100Vコンセント)の設置が必要となります。

S100 アウトドア 技術仕様

積載荷重	90kg(大臣認定登録)
操作	防水型ジョイスティック操作(押し続け操作)および赤外線リモコン(非防水)
ドライブシステム	充電式バッテリー駆動(24V) ラック&ピニオン方式
レール	アルミニウム
最大レール長	7.5m
傾斜角度	28度-53度

速度	最大7.2m以下/分
製品重量	駆動部+椅子+フットレスト　44kg以下
技術規準	CE認証
標準仕様	屋外ドライブユニット、防埃椅子カバー、ジョイスティックコントロール、安全ベルト&アームレスト、障害物センサー、非常停止ボタン、上階にてレバーでの手動旋回、手動折り畳み式チェア&フットレスト、赤外線リモコン 2 個

図面一覧

S200 参考図面

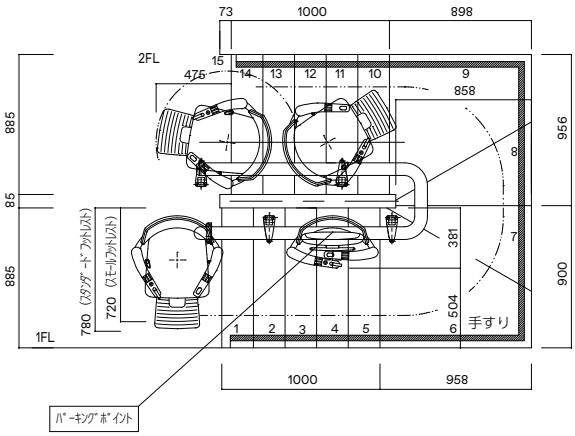

S100自動型 通常レール参考図面

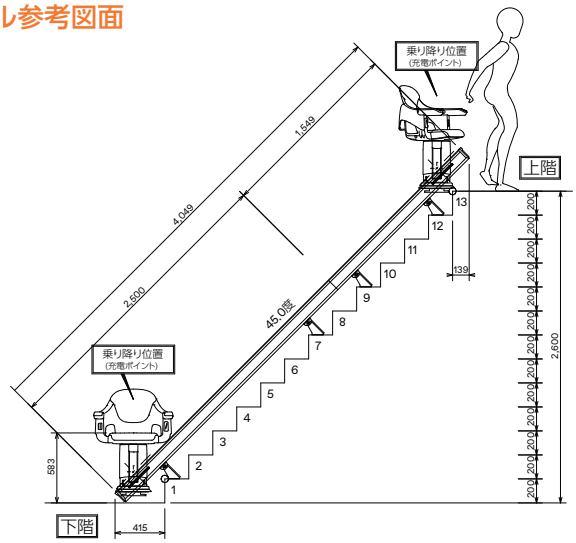

S100アウトドア 参考図面

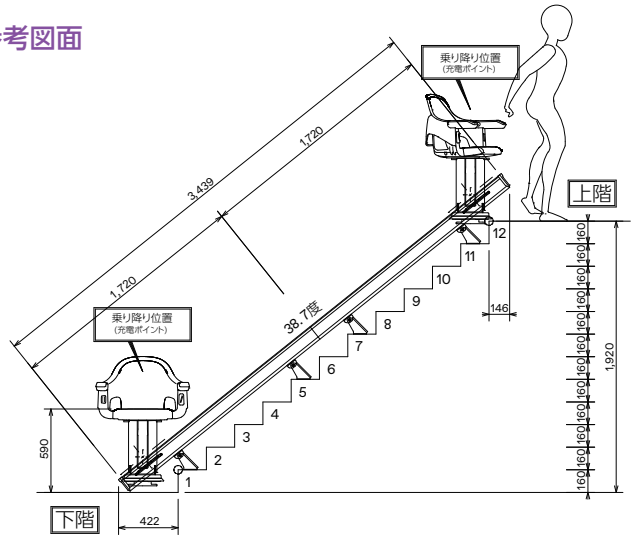

ご相談から設置までの流れ

1 無料相談

実際の取付事例の
ご紹介・生活動線を考慮した
ご提案を致します。

2 ご自宅の階段サイズの最新3D測定実施

(無料/1～2時間)

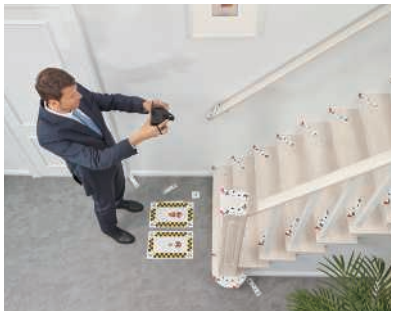

3 オランダ工場での生産から到着

S200：4-5週間
S100/S100アウトドア：
在庫により最短1-2週間

4 商品の設置工事

半日～1日(1～2F 設置工事)

5 使用方法のご説明

設置後すぐにご利用いただけます。

会社概要

Engineering that keeps the world moving.

親会社のTK Elevator GMBH は、
本社をドイツに置くグローバル企業です。
ティーケー・ホームソリューションズ
(旧社名:ティッセンクルップ・アクセス)社は、
1953年の創業以来、信頼される経験と実績を誇る
業界最大のメーカーであり、階段昇降機、
ホームエレベータ、段差解消機のトップリーダー
として特にヨーロッパおよびアジア諸国で
活躍しています。

ドイツ本社外観

全世界で展開：TK Elevator worldwide

Customers in
>100
countries

顧客:100以上の国

>50,000
employees

社員数:5万人以上

~1,000
sales and service locations

ビジネス拠点:1,000以上

製品とサービス：TK Elevator Products and Service

エレベーター
Elevators

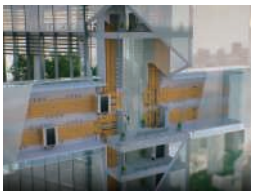

最新エレベーター
MULTI

エスカレーター
Escalators

動く歩道
Moving Walks

空港関連
Airport Solutions

家庭用エレベーター
& 車いす用リフト
Home Elevators
& Platform Lifts

階段昇降機
Stairlifts

保守サービス
Service

システム刷新
Modernization

モバイル連携
Digital Solutions

TK Elevator社　日本法人概要

社　　名：ティーケー・ホームソリューションズ・ジャパン株式会社
（旧社名：ティッセンクルップ・アクセス・ジャパン株式会社）

事業内容：エレベーター、エスカレーター、その他の乗客物品運搬装置の輸出入および販売、並びに設置、管理、修理、保守
設　　立：2006年7月
資 本 金：4,700万円
所 在 地：〒107-0052 東京都港区赤坂4-15-1 赤坂ガーデンシティ1階
電　　話：03-5575-3071　/　FAX：03-5575-3072
U R L：kaidan-noboru.com
役　　員：松本 龍一（代表取締役）

東京本社/ショールーム
〒107-0052 東京都港区赤坂4-15-1 赤坂ガーデンシティ1F
TEL:03-5575-3071 / FAX:03-5575-3072

東京本社外観

関西営業所/ショールーム
〒567-0033 大阪府茨木市松ケ本町3-21
TEL:072-631-3380 / FAX:072-631-3381

関西営業所

東海営業所/ショールーム
〒467-0042 愛知県名古屋市瑞穂区八勝通3-5-3 桔梗ビル3F
TEL:052-680-7056 / FAX:052-680-7057

東海営業所外観

お問合せ先
フリーダイヤル（東京・関西・東海共通）
0120-712-767
お問い合わせ対応時間：平日 10：00 ～ 18：00
（土日祝祭日・年末年始を除く）
HP:kaidan-noboru.com

会社HP　Instagram　LINE

※印刷のズレや端末の機種によっては、まれに認識しない、また、誤認識が発生する事がございますのでご了承ください。ご覧いただく際は、通信環境の良い場所でご使用ください。

商品のデザイン、仕様、外観は予告なく変更する場合がありますのでご了承ください。

ティーケー・ホームソリューションズ・ジャパン株式会社
〒107-0052
東京都港区赤坂4-15-1赤坂ガーデンシティ1F
kaidan-noboru.com

BR_v001_202401